DE - Unterschränke / **FR** - Eléments bas / **NL** - Onderkasten / **EN** - Base Units / **ES** - Armarios bajos / **SE** - Underskåp / **IT** - Basi / **HR** - Donjih ormara / **SI** - Spodnje omarice / **FI** - Alakaapit / **RO** - Unități de bază / **AR** - الدواليب السفلية

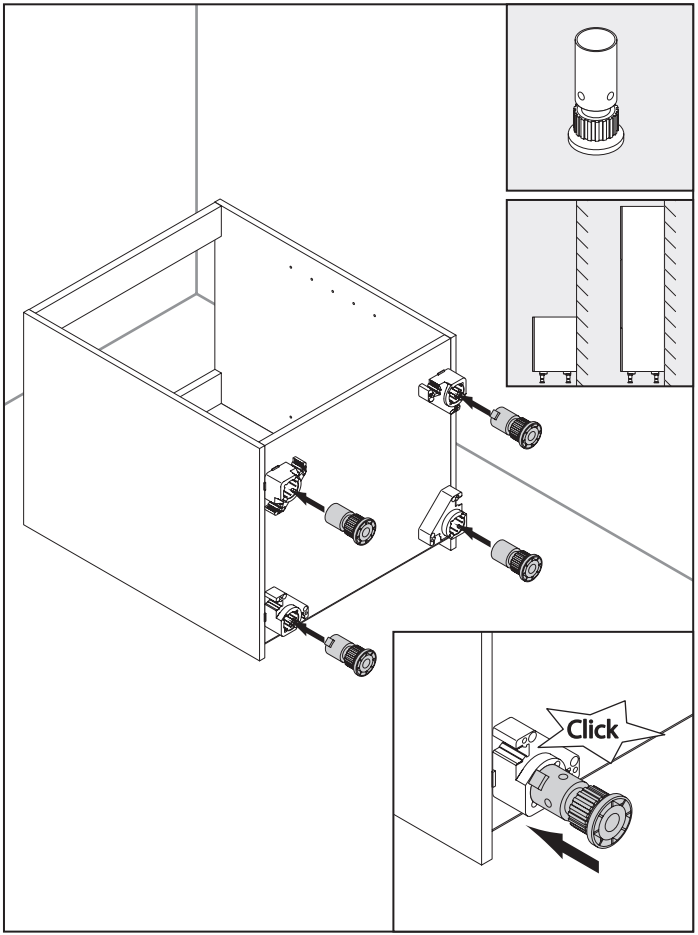

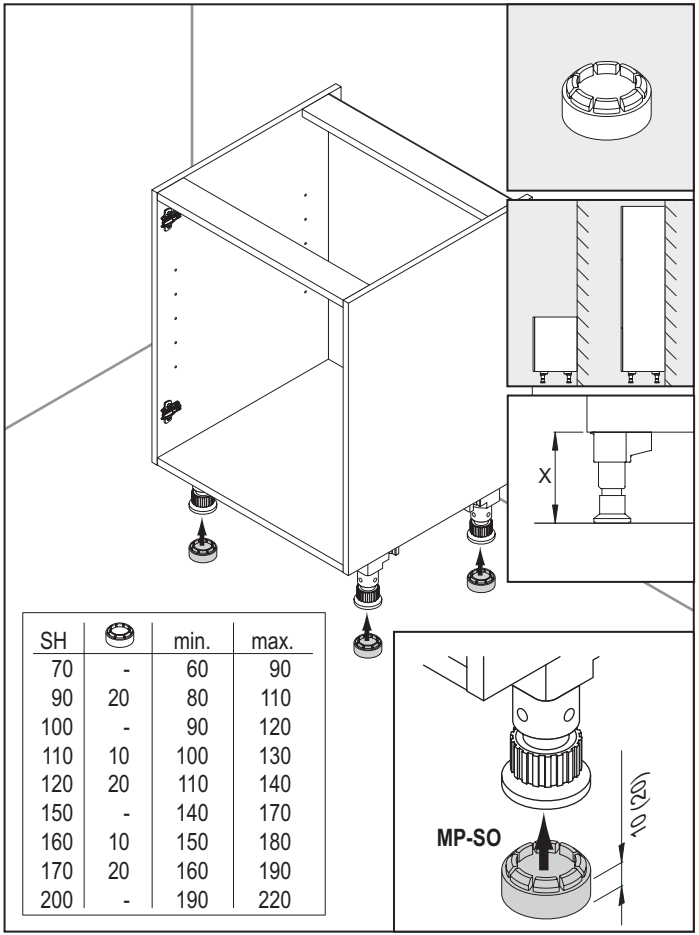

SH		min.	max.
70	-	60	90
90	20	80	110
100	-	90	120
110	10	100	130
120	20	110	140
150	-	140	170
160	10	150	180
170	20	160	190
200	-	190	220

DE - Unterschränke / **FR** - Eléments bas / **NL** - Onderkasten / **EN** - Base Units / **ES** - Armarios bajos / **SE** - Underskåp / **IT** - Basi / **HR** - Donjih ormara / **SI** - Spodnje omarice / **FI** - Alakaapit / **RO** - Unități de bază / **AR** - الدواليب السفلية

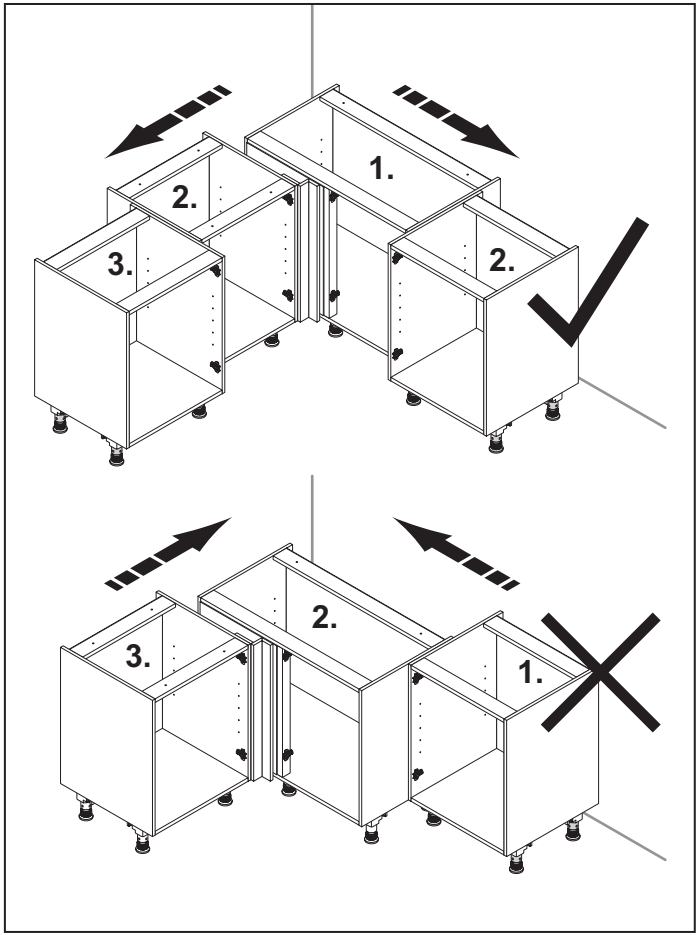

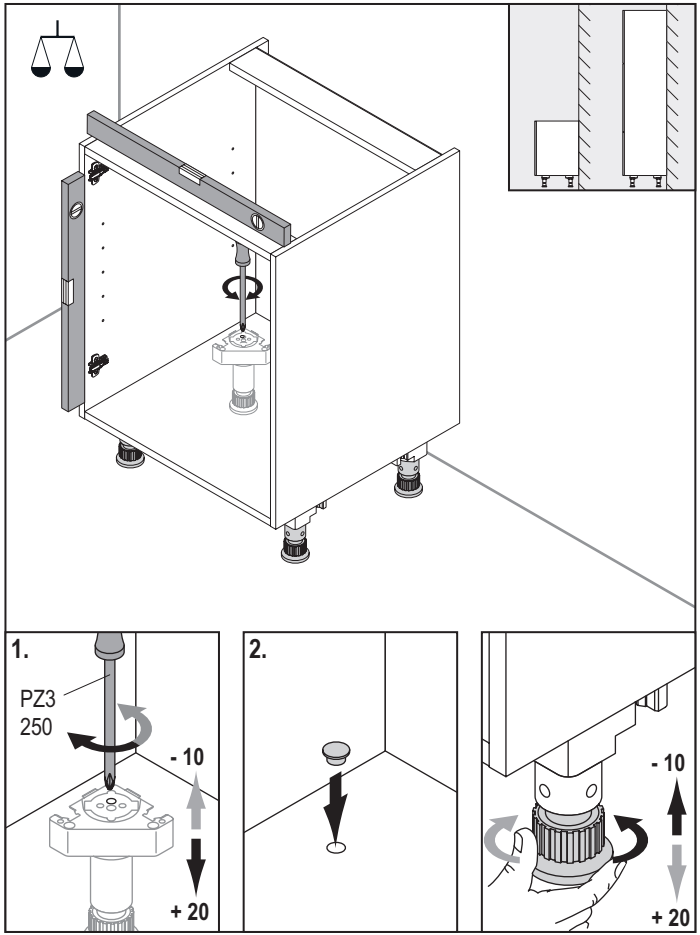
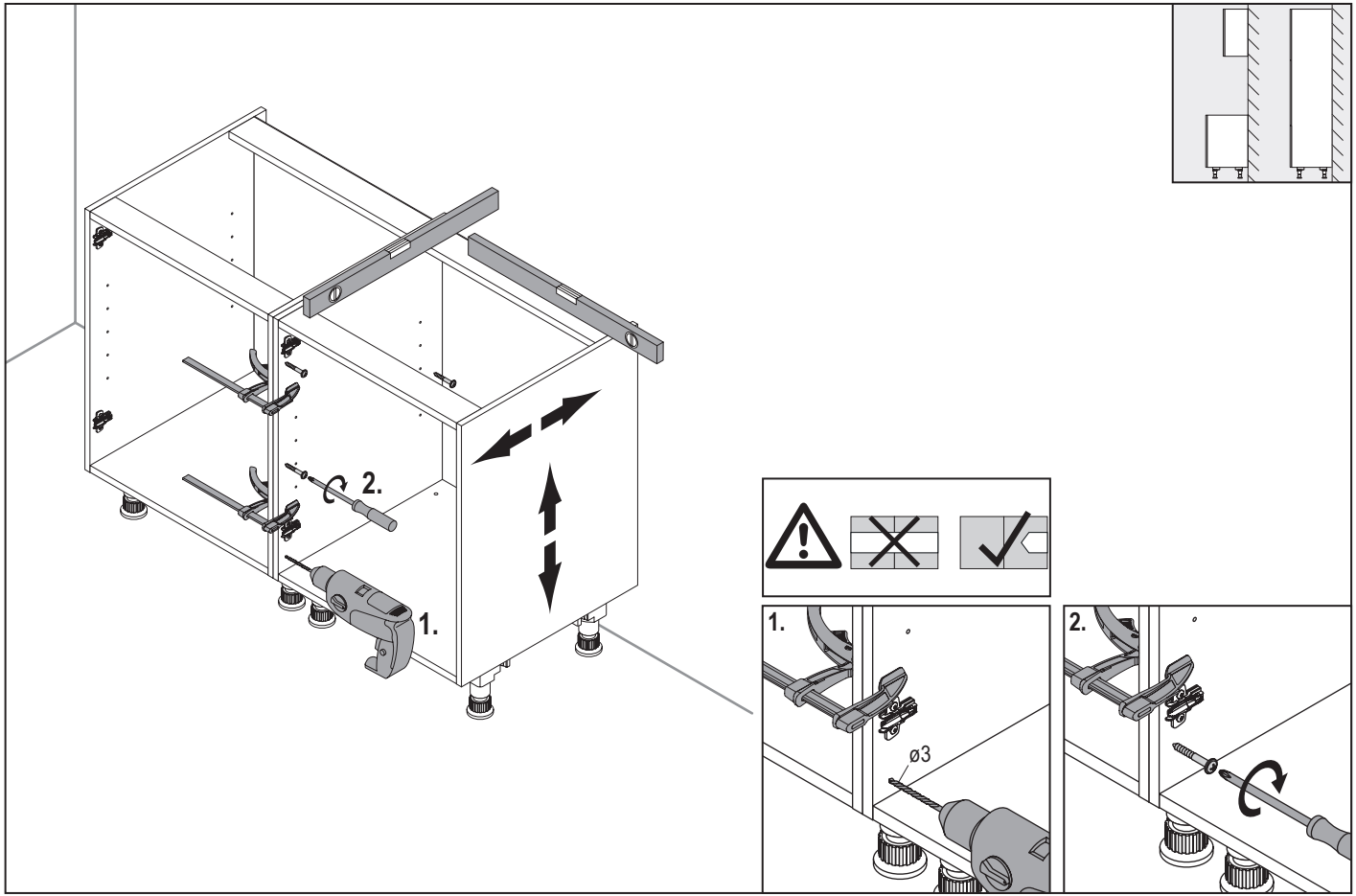
DE - Unterschränke / **FR** - Eléments bas / **NL** - Onderkasten / **EN** - Base Units / **ES** - Armarios bajos / **SE** - Underskåp / **IT** - Basi / **HR** - Donjih ormara / **SI** - Spodnje omarice / **FI** - Alakaapit / **RO** - Unități de bază / **AR** - الدواليب السفلية